【オプション】

非常停止用キースイッチ

チェーンゲートの設定はタイマー制御できます。
その間の通行には、リモコンにより、チェーンを下降させて通行していただきます。

万が一、何かしらの事情で、チェーンゲートを下降させたままにしなければならない場合のために
非常停止リモコンを設置しています。

①チェーンゲートの後ろに下記図のリモコンキーが設置されています。

②非常事態の場合ははキーをさして、右に回します。そのままキーを抜いていただきましたら
チェーンゲートのシステムが停止します。

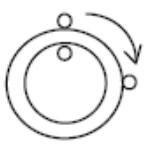

キーを差し、ON／OFF側へ回す

③チェーンゲートを正常に戻す場合は、鍵をさして上に戻します

キーLOCK側へ戻し、キーを抜く

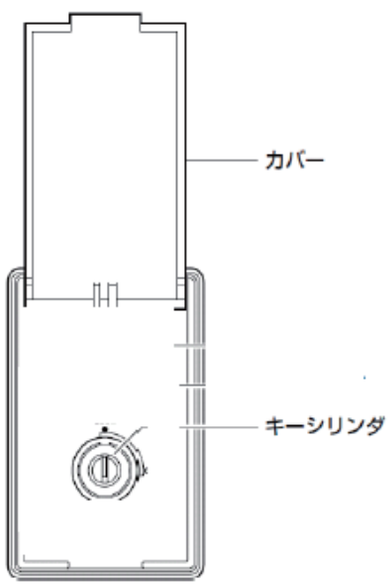

※キースイッチはオプションです。