AutoDome シリーズ用マウントとアクセサリ

www.boschsecuritysystems.jp

BOSCH
独創を、みんなのものに

- AC 24V、AC 120V、および AC 230V の電源ボックス
- 吊り下げ型壁、コーナー、マスト、屋上、およびパイプマウント
- 吊り天井および IP54 認定用の天井埋め込み型サポートキット
- アナログおよび IP 光ファイバーの通信装置
- 耐衝撃ポリカーボネート製ドームカバーと高解像度アクリル製ドームカバー（オプション）

AutoDome シリーズのカメラには、ビデオ監視テクノロジーの最新技術が搭載されています。 このカメラは、吊り下げ型または天井埋め込み型ハウジングとともに組み立てられて出荷されます。
Bosch は、さまざまな用途や環境に合わせて設置できるよう、多くのマウント、電源ボックス、およびアクセサリを用意しています。 これらの製品は別売のため、必要なものだけを購入してコストを節減し、容易に購入することができます。

システムの概要

マウントオプションとサポートキット
Bosch は、さまざまな環境に AutoDome を取り付けるための、一連のマウントオプションとサポートキットを用意しています。

吊り下げ型マウント
AutoDome の屋内／屋外用吊り下げ型ハウジングは、アームマウント、屋上マウント、パイプマウントなどに接続できます。 吊り下げ型アームマウントは、電源ボックスに接続するか、接続用配線付きの別アームとして使用できます。 吊り下げ型アームマウントはすべてコーナーまたはマスト（ポール）アダプターに接続できるため、取り付けのオプションが広がります。
Bosch は、アームマウントのほか、パイプマウントと屋上胸壁マウントを用意しています。 パイプマウントを使用すると、AutoDome の吊り下げ型ハウジングを 1～1/2 インチ（NPS）パイプ（市販品）に接続できます。 屋上胸壁マウントは、AutoDome 吊り下げ型を屋上面に固定するためのアルミニウム製のポールです。 また、屋上の平面に胸壁マウントを固定するためのアクセサリもあります。

天井埋め込み型サポートキット
AutoDome の天井埋め込み型ハウジングを乾式壁天井にマウントするのに、オプションアクセサリは不要です。ただし、特殊な取り付けが必要な場合はサポートキットを使用できます。
Bosch は、天井埋め込み型ハウジングを天井タイルに固定するための吊り天井用キットを用意しています。
また、天井埋め込み型の設置において IP54 浸入保護に対応するためのキットも提供しています。

電源
Bosch は、変圧器なし（AC 24V の電源入力）および変圧器付き（AC 120V または AC 230V）で使用できる、さまざまなスタンドアロン電源ボックスを用意しています。 各電源ボックスの出力は 100W で、エンクロージャーは NEMA 定格です。
また、電源ボックスの見映えをよくするトリムスカートや、電源ボックスの交換カバーもあります。

光ファイバーキット
VGA-FIBER-AN（マルチモード）は、AutoDome 100 および 600 シリーズ用のアナログの光ファイバー変換キットです。 このモジュールは、AutoDome 電源ボックスに直接取り付けることができるように設計された映像伝送／データ受信モジュールです。
VG4-SFPSCKT は、AutoDome 700／800 シリーズ用の、独自のメディアコンバーターモジュールです。 このメディアコンバーターは、さまざまな 10/100Mbps スモールフォームファクタープラガブル（SFP）モジュールに対応し、LC コネクターまたは SC コネクターを搭載したマルチモードやシングルモードの光ファイバーで使用できるように設計されています。 メディアコンバーターモジュールと SFP モジュールを AutoDome の電源ボックスに直接取り付けることにより、光ファイバー統合ソリューションが実現します。

ドームカバー
Bosch は、天井埋め込み型と吊り下げ型ハウジング用にさまざまなドームカバーを用意しています。
AutoDome の耐衝撃性が高い頑丈なポリカーボネート製ドームカバーが、破壊行為からカメラを守ります。 この耐衝撃ドームカバーは、鮮明さを損なわずに、厳しい強度基準を満たすことを目的に設計されているため、3m の高さから 4.5kg の重量のものを落とされた場合と同等の衝撃に耐えることができます。
AutoDome の耐衝撃性高解像度アクリル製ドームカバーを使用すると、より鮮明な画像が得られます。
耐衝撃ポリカーボネート製ドームカバーと、高解像度アクリル製ドームカバーには、クリア、スモークのタイプがあります。 クリアドームカバーは、可能な限りの多くの光を通して、高い感度を実現しています。 スモークのドームカバーは、カメラの撮影方向を外から見えにくくすることにより、高い秘匿性を実現しています。

低温環境用アクセサリ
オプションの VG4-SHTR-XT 温度範囲拡張キットを使用すると、AutoDome 600 屋外吊り下げ型の最低動作温度は－60℃となり、厳環境下においても信頼性の高い動作が保証されます。

インストール/構成に関する情報

AutoDome シリーズのカメラは、完全に組み立てられた吊り下げ型ユニットや天井埋め込み型ユニットとして販売されています。 これらのユニットは金具やアクセサリを取り付けずにパッケージ化されているため、用途や環境に必要な部品だけを選択できます。

吊り下げ型マウント
次のいずれかのオプションを使用して、吊り下げ型ハウジングをアームかパイプに取り付けてください。 さまざまな取付アクセサリを使用して、これらの取付オプションを多くの用途に広げることもできます。

VG4-A-PA0	電源ボックス付きアームマウント、変圧器なし
VG4-A-PA1	電源ボックス付きアームマウント、AC 120V 変圧器
VG4-A-PA2	電源ボックス付きアームマウント、AC 230V 変圧器
VGA-PEND-ARM	配線付きアームマウント、電源ボックスなし
VG4-A-9543	1～1/2 インチ（NPS）パイプ用パイプマウント
VG4-A-9230	屋上胸壁マウントおよび VG4-A-9543 パイプマウント
VGA-ROOF-MOUNT	屋上胸壁マウント

吊り下げ型マウントアクセサリ

アクセサリ	説明	使用対象
VGA-PEND-WPLATE	取付プレート	VGA-PEND-ARM
VG4-A-9541	ポールマウントアダプター	VG4-A-PA0 VG4-A-PA1 VG4-A-PA2 VGA-PEND-ARM
VG4-A-9542	コーナーマウントアダプター	VG4-A-PA0 VG4-A-PA1 VG4-A-PA2 VGA-PEND-ARM
LTC 9230/01	フラット屋上マウントアダプター	VG4-A-9230 VGA-ROOF-MOUNT

天井埋め込み型サポートキット
天井埋め込み型ハウジングは箱から出してすぐに乾式壁天井へ取り付けられますが、Bosch は、これを吊り天井に取り付けるためのさまざまなキットを用意しています。 これらのハウジングに IP54 環境保護を追加するキットもあります。

サポートキット	説明	使用対象
VGA-IC-SP	吊り天井用ブラケット（AutoDome 100／600 シリーズ）	VG5-161-CT0 VG5-162-CT0 VG5-163-CT0 VG5-164-CT0 VG5-613-CCS VG5-613-CTS
VJR-A3-SP	吊り天井用ブラケット（AutoDome 700／800 シリーズ）	VG5-723-CCE2 VG5-713-CCE2 VG5-825-CCEV

VGA-IP54K-IC	IP54 認定用パッキンキット（AutoDome 100／600 シリーズ）	VG5-161-CT0 VG5-162-CT0 VG5-163-CT0 VG5-164-CT0 VG5-613-CCS VG5-613-CTS
VGA-IP54K-IC78	IP54 認定用パッキンキット（AutoDome 700／800 シリーズ）	VG5-723-CCE2 VG5-713-CCE2 VG5-825-CCEV

電源ボックス
Bosch は、すべてのマウントオプション用の電源ボックスと、電源ボックスの見映えをよくするためのアクセサリを用意しています

電源	説明	使用対象
VG4-A-PSU0	変圧器なし（AC 24V 入力）、100W、NEMA 定格	VGA-PEND-ARM VG4-A-9543 VG4-A-9230 VGA-ROOF-MOUNT
VG4-A-PSU1	AC 120V 変圧器、100W、NEMA 定格	
VG4-A-PSU2	AC 230V 変圧器、100W、NEMA 定格	

電源ボックスアクセサリ

アクセサリ	説明	使用対象
VG4-A-TSKIRT	トリムスカート	VG4-A-PSU0 VG4-A-PSU1 VG4-A-PSU2
VGA-SBOX-COVER	交換用電源カバー	

光ファイバーキット
光ファイバーキットは、AutoDome カメラがコマンドを受信したり、映像やデータを送信したりすることができる範囲を拡張します どちらの光ファイバーキットも、必要な接続をすべて行った上で AutoDome の電源内に収納できるように設計されています。

キット	説明	使用対象
VGA-FIBER-AN	アナログマルチモード光ファイバーキット	（AutoDome 100／600 シリーズ）
VG4-SFPSCKT	イーサネットメディアコンバーターキット	（AutoDome 700／800 シリーズ）

AutoDome 600 シリーズのアクセサリ
これらのアクセサリを AutoDome 600 シリーズの特定のハウジング内に収納することで、AutoDome の取り付けや使用方法のオプションが増えます。

アクセサリ	説明	使用対象
VG4-SHTR-XF	拡張温度ヒーターモジュール	VG5-613-ECS VG5-614-ECS VG5-623-ECS VG5-624-ECS
VG4-MTRN-C	代替プロトコル通信モジュール	AutoDome 600 シリーズの全ハウジング

ドームカバー

ドームカバー	説明	使用対象
天井埋め込み型		
VGA-BUBBLE-CCLR	耐衝撃クリアドームカバー	AutoDome 100／600／700 シリーズ
VGA-BUBBLE-CTIR	耐衝撃スモークドームカバー	
VGA-BUBBLE-CCLA	高解像度クリアドームカバー	AutoDome 800 シリーズ
VGA-BUBBLE-CTIA	高解像度スモークドームカバー	
吊り下げ型		
VGA-BUBBLE-PCLR	耐衝撃クリアドームカバー	AutoDome シリーズの吊り下げ型ハウジング
VGA-BUBBLE-PTIR	耐衝撃スモークドームカバー	
VGA-BUBBLE-PCLA	高解像度クリアドームカバー	
VGA-BUBBLE-PTIA	高解像度スモークドームカバー	

注意：
1. 耐衝撃ドームカバーは、衝撃に強いポリカーボネート製です。
2. 高解像度ドームカバーは、耐衝撃性の低いアクリル製です。

技術仕様

吊り下げ型マウント

外観図

屋内吊り下げ型マウント[1]（幅×高さ×奥行き）	
VG4-A-PA0 VG4-A-PA1 VG4-A-PA2	169.5×366.4×469.1mm （6.67×14.43×18.47 インチ）
VGA-PEND-ARM	169.5×366.4×460.1mm （6.67×14.43×18.12 インチ）
屋外吊り下げ型マウント[1]（幅×高さ×奥行き）	
VG4-A-PA0 VG4-A-PA1 VG4-A-PA2	224.0×366.4×549.6mm （8.82×14.43×21.64 インチ）
VGA-PEND-ARM	224.0×366.4×477.6mm （8.82×14.43×18.8 インチ）

吊り下げ型マウントアクセサリ	
VGA-PEND-WPLATE（幅×高さ）	169.5×216.4mm（6.67×8.52 インチ）
VG4-A-9541（幅×高さ×奥行き）	175.0×183.0×58.9mm（6.9×7.6×2.3 インチ）
VG4-A-9542（幅×高さ×奥行き）	219.1×236.0×216.4mm（6.83×9.3×5.25 インチ）
VGA-ROOF-MOUNT（幅×高さ）	1,022.4×1,190.8mm（40.25×46.88 インチ）
LTC 9230/01（幅×高さ）	254.0×254.0mm（10.0×10.0 インチ）

1. 寸法には、マウントと、接続されている吊り下げ型ハウジングが含まれます。

電源

モデル	入力	出力定格	入力ヒューズ	出力ヒューズ	
				カメラ	ヒーター
VG4-A-PA0 VG4-A-PSU0	AC 24V 50／60Hz	24V @96 VA	5.0A	2.0A	3.15 A
VG4-A-PA1 VG4-A-PSU1	AC120 V 50／60Hz	24V @96 VA	1.6A	2.0A	3.15 A
VG4-A-PA2 VG4-A-PSU2	AC230 V 50／60Hz	24V @96 VA	0.8A	2.0A	3.15 A

機械的仕様	
認証	UL、CE、NEMA 定格、プレナム定格
寸法（幅×高さ×奥行き）、全モデル [2]	170.0×216.4×105.0mm（6.69×8.52×4.13 インチ）
構造材料	アルミニウム鋳物
標準カラー	ホワイト（RAL9003）
標準仕上げ	パウダーコーティング、サンド仕上げ

2. 電源の寸法には、カバーも含まれます。

環境	
使用温度範囲	−60℃～50℃
湿度	0%～100%（結露可）
環境保護対応	IP66、IK8（IEC 62262）

光ファイバーキット

VGA-FIBER-AN	
説明	マルチモード光ファイバーモジュール
コンパチブルレシーバー	LTC 4629 シリーズ
光ファイバー互換性	50／125 µm、62.5／125 µm、低損失マルチモード光ファイバー、最小システム帯域幅 20 MHz（定格）
最大距離	4.0 km
光バジェット	14 dB
コネクター	ST コネクター×1
波長（映像／データ）	850 nm／1310 nm

VG4-SFPSCKT	
説明	光ファイバーイーサネットメディアコンバーターキット。 スモールフォームファクタープラガブル（SFP）モジュール（別売）が必要です。
データインターフェース	イーサネット
データレート	10/100Mbps IEEE 802.3 準拠 全二重または半二重の電気ポート 全二重の光ポート
コンパチブルレシーバー	CNFE2MC
取り付け	付属の取付用金具を使用して、VG4-A-PA1、VG4-A-PA2、VG4-A-PSU1、または VG4-A-PSU2 電源ボックスの内側に取り付けます。

SFP モジュール	
説明	MMF または SMF 光ファイバーで使用可能な交換可能モジュール。
データインターフェース	イーサネット
データレート	10/100Mbps IEEE 802.3 準拠
機械的仕様	
寸法（幅×高さ×奥行き）	
• SFP-2 および SFP-3	13.5×8.5×55.5mm（0.5×0.3×2.2 インチ）
• SFP-23、SFP-24、SFP-25、SFP-26	13.5×8.5×63.8mm（0.5×0.3×2.5 インチ）
重量（すべての SFP モジュール）	0.23kg

	種類	コネクター	波長（送信／受信）	最大距離
SFP-2	MMF	二重 LC	1310 nm／1310 nm	2km（1.2 マイル）
SFP-3	SMF	二重 LC	1310 nm／1310 nm	20 km（12.4 マイル）
SFP-23	SMF	シングル SC	1310 nm／1550 nm	60 km（37.3 マイル）
SFP-24	SMF	シングル SC	1550 nm／1310 nm	60 km（37.3 マイル）
SFP-25	MMF	シングル SC	1310 nm／1550 nm	2 km（1.2 マイル）
SFP-26	MMF	シングル SC	1550 nm／1310 nm	2 km（1.2 マイル）

互換性

光ファイバー規格、MMF	50/125 µm MMF 50/125 µm ファイバーでは、指定の光バジェット値から 4 dB 差し引いた値です。 ファイバー規格 ITU-T G.651 に準拠する必要があります。
光ファイバー規格、SMF	8～10/125 µm SMF ファイバー規格 ITU-T G.652 に準拠する必要があります。
光学距離の仕様	指定の伝送距離は、ファイバーの光損失およびコネクター、スプライス、パッチパネルなどで発生した損失による制限を受けます。 各モジュールは、光損失バジェットの全範囲にわたって動作できるように設計されています。 したがって、損失を最小限に抑えなくても動作します。

ヒーターモジュール

VG4-SHTR-XT	拡張温度ヒーターモジュールを使用すると、使用温度範囲を－60°C まで拡張できます。（AutoDome 600 シリーズの屋外吊り下げ型のみ）

寸法：室内用 **AutoDome**（マウントオプション付き）

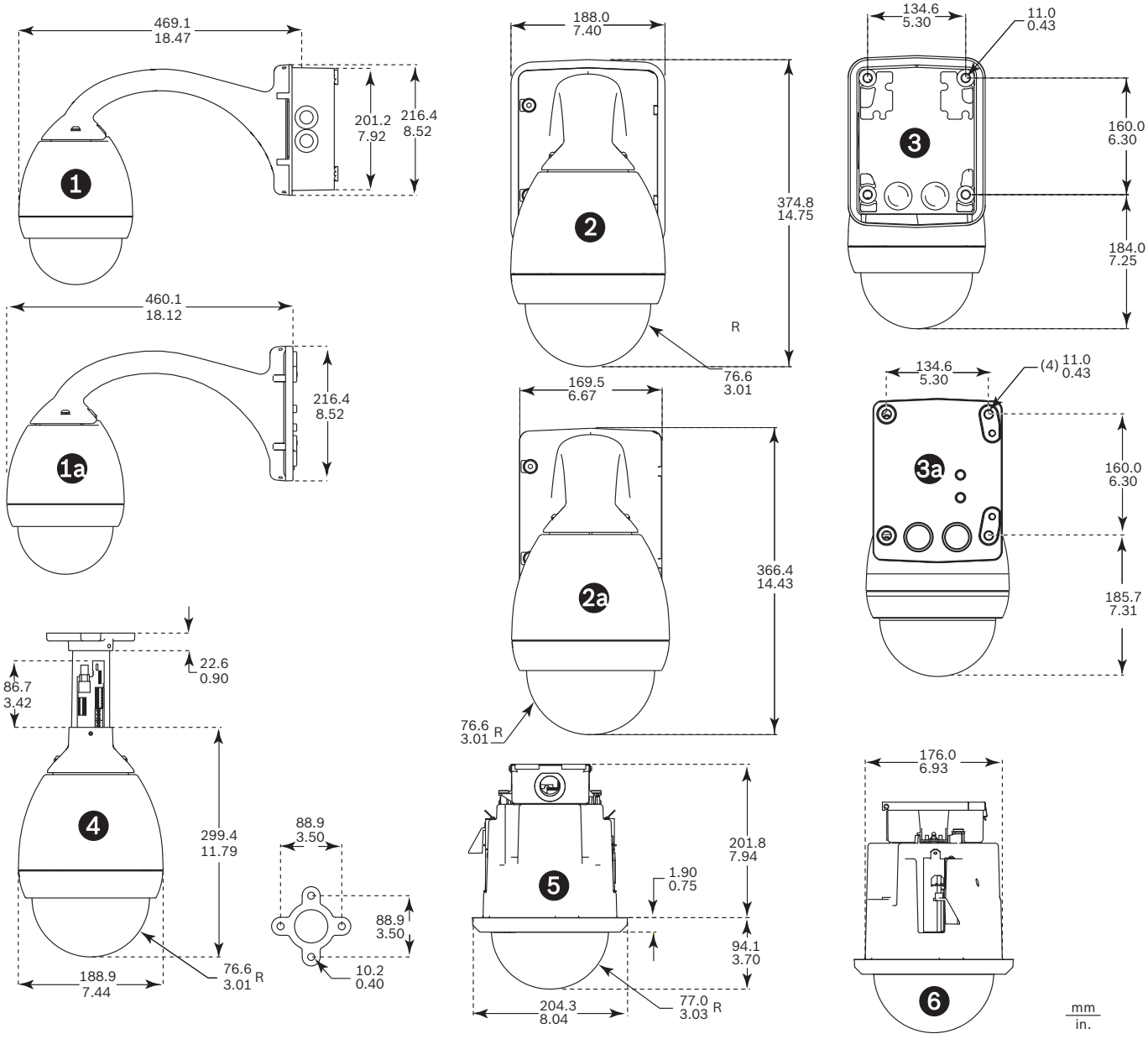

屋内システム寸法

参照	説明
1	壁マウント－側面図（電源あり）
1a	壁／マストマウント－側面図（VGA-PEND-WPLATE あり）
2	壁マウント－前面図（電源とトリムスカートあり）
2a	壁マウント－前面図（電源あり）
3	壁マウント－背面図（電源とトリムスカートあり）
3a	壁マウント－背面図（電源あり）
4	パイプマウント
5	天井埋め込み型マウント－前面図
6	天井埋め込み型マウント－側面図

寸法：屋外用 **AutoDome**（マウントオプションと電源ボックス付き）

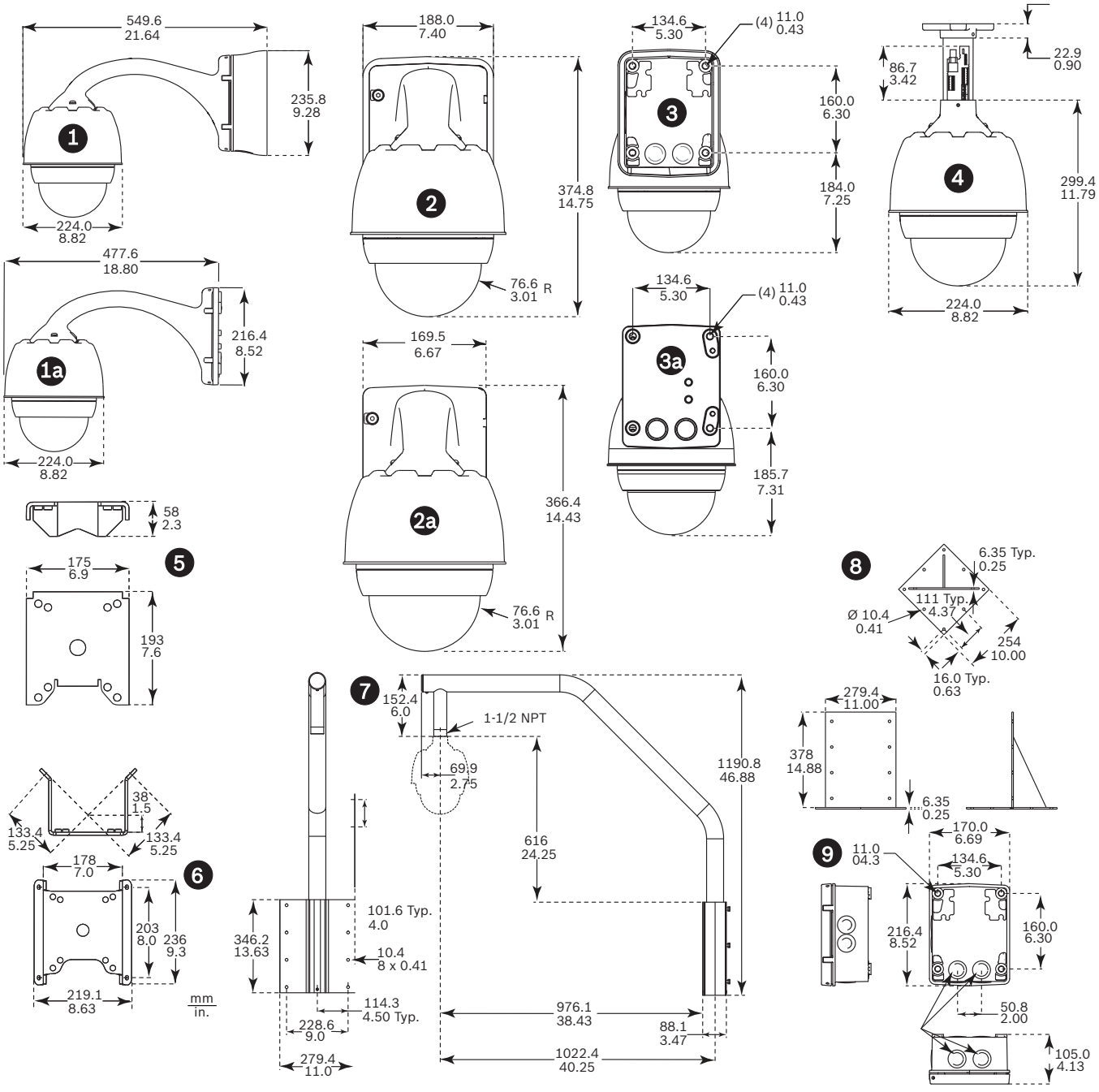

屋外システム寸法

参照	説明
1	壁マウント－側面図（電源とトリムスカートあり）
1a	壁／マストマウント－側面図（VGA-PEND-WPLATE あり）
2	壁マウント－前面図（電源とトリムスカートあり）
2a	壁マウント－前面図（電源あり）
3	壁マウント－背面図（電源とトリムスカートあり）
3a	壁マウント－背面図（電源あり）
4	パイプマウント
5	マストマウント
6	コーナーマウント
7	屋上マウント
8	屋上マウントアダプター
9	パイプおよび屋上マウント用電源

オーダー情報

VG4-A-PA0－吊り下げ型アームマウント
AutoDome シリーズカメラ用電源ボックス付き吊り下げ型アームマウント、変圧器なし、白
オーダー番号 **VG4-A-PA0**

VG4-A-PA1 吊り下げ型アームマウント、**AC 120V** 変圧器付き
AutoDome シリーズカメラ用電源ボックス付き吊り下げ型アームマウント、AC 120V 変圧器付き、白
オーダー番号 **VG4-A-PA1**

VG4-A-PA2 吊り下げ型アームマウント、**AC 230V** 変圧器付き
AutoDome シリーズカメラ用電源ボックス付き吊り下げ型アームマウント、AC 230V 変圧器付き、白
オーダー番号 **VG4-A-PA2**

VGA-PEND-ARM 吊り下げ型アーム、配線付き
AutoDome シリーズの吊り下げ型ハウジングに対応
オーダー番号 **VGA-PEND-ARM**

VGA-PEND-WPLATE マウンティングプレート
VGA-PEND-ARM 用マウンティングプレート、AutoDome シリーズのカメラに対応
オーダー番号 **VGA-PEND-WPLATE**

VGA-ROOF-MOUNT 屋上マウント
屋上胸壁マウント、白
（VG4-A-9543 パイプマウントキャップが必要。 別途購入可能。）
オーダー番号 **VGA-ROOF-MOUNT**

LTC 9230/01－フラット屋上マウントアダプター
屋上胸壁マウント VGA-ROOF-MOUNT で、ユニットを平面上に直立させて取り付ける場合に使用
オーダー番号 **LTC 9230/01**

VG4-A-9541 ポールマウントアダプター
AutoDome シリーズの吊り下げ型アームおよび VEI-30／NEI-30 Dinion 赤外線イメージセンサー用ポールマウントアダプター、直径 100～380mm のポール用、白
オーダー番号 **VG4-A-9541**

VG4-A-9542 コーナーマウントアダプター
AutoDome シリーズの吊り下げ型アームおよび VEI-30／NEI-30 Dinion 赤外線イメージセンサー用コーナーマウントアダプター
オーダー番号 **VG4-A-9542**

VG4-A-9543－パイプマウント
パイプマウント、白、AutoDome シリーズの吊り下げ型ハウジング用
オーダー番号 **VG4-A-9543**

VGA-IP54K-IC－**IP54** 認定の **AutoDome 100／600** シリーズ用天井埋め込み型パッキンキット
AutoDome 100／600 シリーズの天井埋め込み型マウント用パッキンキット（IP54 環境等級に必要）
オーダー番号 **VGA-IP54K-IC**

VGA-IP54K-IC78－**IP54** 認定の **AutoDome 700／800** シリーズ用天井埋め込み型パッキンキット
AutoDome 700／800 シリーズの天井埋め込み型マウント用パッキンキット（IP54 環境等級に必要）
オーダー番号 **VGA-IP54K-IC78**

VGA-IC-SP－**AutoDome 100／600** シリーズ用天井埋め込み型サポートキット
AutoDome 100／600 シリーズの AutoDome 天井埋め込み型マウント用吊り天井サポートキット
オーダー番号 **VGA-IC-SP**

VJR-A3-SP AutoDome 700／800 シリーズおよび **AutoDome Junior HD** 用天井埋め込み型サポートキット
AutoDome 700／800 シリーズおよび AutoDome Junior HD の天井埋め込み型マウント用吊り天井サポートキット
オーダー番号 **VJR-A3-SP**

VG4-A-PSU0 AC 24V 電源装置
AC 24V、100W、NEMA 定格、白、AutoDome シリーズのカメラ用
オーダー番号 **VG4-A-PSU0**

VG4-A-PSU1－**AC 120 V** 電源装置
AC 120V、100W、NEMA 定格、白、AutoDome シリーズのカメラ用
オーダー番号 **VG4-A-PSU1**

VG4-A-PSU2 AC 230V 電源装置
AC 230V、100W、NEMA 定格、白、AutoDome シリーズのカメラ用
オーダー番号 **VG4-A-PSU2**

AutoDome 電源ボックス用 **VGA-SBOX-COVER** カバー
オーダー番号 **VGA-SBOX-COVER**

VG4-SFIBER-MM－アナログマルチモード光ファイバーキット
アナログマルチモード映像伝送／データ受信光ファイバーキット
オーダー番号 **VG4-SFIBER-MM**

VGA-FIBER-AN－アナログマルチモード光ファイバーキット
アナログマルチモード映像伝送／データ受信光ファイバーキット
オーダー番号 **VGA-FIBER-AN**

VG4-SFPSCKT 光ファイバーイーサネットメディアコンバーターキット
イーサネットメディアコンバーター映像伝送／データ受信ユニット光ファイバーキット
オーダー番号 **VG4-SFPSCKT**

VG4-A-TSKIRT AutoDome 電源ボックス用トリムスカート
次の AutoDome シリーズの電源ボックス用トリムスカート：
VG4-A-PSU0F、VG4-A-PSU1、VG4-A-PSU1F、VG4-A-PSU2、VG4-A-PSU2F、
VG4-SBOX-24VAC、VG4-SBOX-120VAC、および VG4-SBOX-230VAC
オーダー番号 **VG4-A-TSKIRT**

VG4-SHTR-XT－ヒーターモジュール
拡張温度ヒーターモジュールを使用すると、使用温度範囲を－60°C まで拡張できます（EnviroDome および AutoDome 600 シリーズの屋外吊り下げ型のみ）。
オーダー番号 **VG4-SHTR-XT**

VGA-BUBBLE-CCLR－天井埋め込み型ハウジング用耐衝撃クリアドームカバー
耐衝撃ポリカーボネート製ドームカバー
オーダー番号 **VGA-BUBBLE-CCLR**

VGA-BUBBLE-CTIR－天井埋め込み型ハウジング用耐衝撃スモークドームカバー
耐衝撃ポリカーボネート製ドームカバー
オーダー番号 **VGA-BUBBLE-CTIR**

VGA-BUBBLE-PCLR－吊り下げ型ハウジング用耐衝撃クリアドームカバー
耐衝撃ポリカーボネート製ドームカバー
オーダー番号 **VGA-BUBBLE-PCLR**

VGA-BUBBLE-PCLA－吊り下げ型ハウジング用高解像度クリアドームカバー
低衝撃アクリル製ドームカバー
オーダー番号 **VGA-BUBBLE-PCLA**

VGA-BUBBLE-PTIR－吊り下げ型ハウジング用耐衝撃スモークドームカバー
耐衝撃ポリカーボネート製ドームカバー
オーダー番号 **VGA-BUBBLE-PTIR**

VGA-BUBBLE-PTIA－吊り下げ型ハウジング用高解像度スモークドームカバー
低衝撃アクリル製ドームカバー
オーダー番号 **VGA-BUBBLE-PTIA**

VG4-MTRN-C－代替プロトコル通信モジュール
オーダー番号 **VG4-MTRN-C**

代表者:

Bosch Security Systems:
株式会社イーブイ アイ オーディ オジャパン
〒 156-0055
東京都世田谷区船橋 5 丁目 3 番地 8 号
Phone: 03-5316-5020
Fax: 03-5316-5030

Bosch Communications Systems
EVI Audio Japan, Ltd.,
5-3-8, Funabashi,
Setagaya-ku,
Tokyo 156-0055 Japan
Phone: +81 3 5316-5020
Fax: +81 3 5316-5030

© Bosch Security Systems Inc. 2012 | データは予告なく変更されることがあります
2478531851 | ja, V7, 24. 4 月 2012