チェーンゲート参考図面集

全国対応

2024年4月

創業1981年 防犯システム設計・施工・販売
トーカイセキュリティ株式会社
security innovation
TOKAISECURITY

チェーンゲートＨＰ

本体ポール寸法図

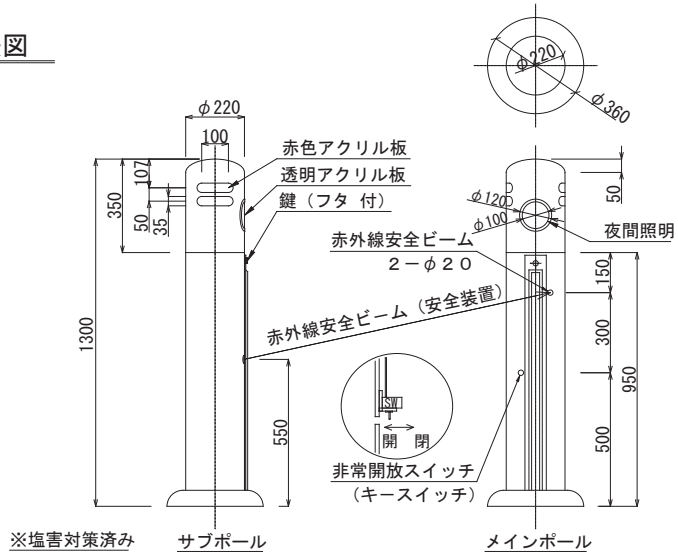

送信機外形図

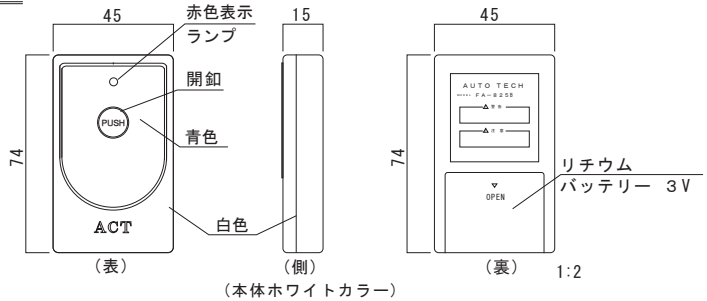

工事区分			
	メーカー	建　築	電　気
ゲート本体・基礎アンカー台・チェーン収納溝枠・製作	○		
基礎・架設チェーン収納溝基礎土木工事		○	
排水管工事（ピット内）		○	
アース線工事			○
わたり配線・据付・調整・試運転	○		
電気一次配線・わたり配管工事			○

■仕様

■仕様

１．型　　式……ＧＴ－２２０（チェーン上下駆動方）……（　　基）
２．駆動方式……電動機・減速機・チェーン駆動による上下式
３．操作方式……無線操作による全自動運転
４．作動時間……全閉から全開下降の時間……約４秒
　　全開から鎖が上がり始めるまでの待機時間……０～３０秒
　　（タイマーにより調整）
　　鎖が上がり始めてから全閉までの時間……約４秒
５．間　　口　　ｍ（ＭＡＸ１２ｍ）
６．機械構成並びに制御

（１）駆動関係
　ａ．モーター単相１００Ｖ・(50/60)Ｈｚ・４Ｐ・９０Ｗ・０．４Ａ
　　コンデンサ起動型直流電磁ブレーキ付……１式
（２）制御関係
　ａ．受信機・アンテナ……１式
　ｂ．制御盤……１式
　ｃ．全開全閉用リミットスイッチ……１式
（３）操作関係
　ａ．送信機（押ボタン式）……　　個
（４）鎖関係
　ａ．φ１０ステンレス製……１式
（５）安全装置関係
　ａ．フックにて、衝撃緩和させる……１式
　ｂ．スポットライト（夜間照明用・デーライト）……１式
　ｃ．非常装置（押釦により強制下降）　図面に明記……１式

７．送信機・受信機仕様
　ａ．使用周波数　320ＭＨｚ帯（無免許）
　ｂ．周囲温度　－10℃～＋６０℃
　ｃ．作動距離　約10ｍ（電波と建物状況により、作動距離は変動）
　ｄ．操作時間　送信機のスイッチボタンを約１秒位押し続ける
　ｅ．次回操作　送信機のスイッチを離してから約２秒後に前記操作を行う
　ｆ．送信機　　３石１１Ｃ水晶発振子制御アンテナ内蔵
　　リチウムバッテリ3Ｖ
　ｇ．受信機　　６石１２ダイオード５１Ｃ局発水晶発振子制御

８．ケーシング本体‥‥ＳＵＳ３０４　２．０ｔ
９．仕上処理……□＃６００番仕上　□ＨＬ仕上げ　□焼付け塗装仕上げ
10．ケーシング内下地、ベース支柱：スチール(粉体焼付塗装)
１１．基礎材料
　ａ．チェーン収納用溝７５×４０×２．０ｔステンレス製……１式
　ｂ．基礎アンカ-ボルト M16 400L……２組
　（Ｐ＝１８５，Ｌ400×３．０ｔ組込み）

■製品図

テクノゲート全体図(GT-220)

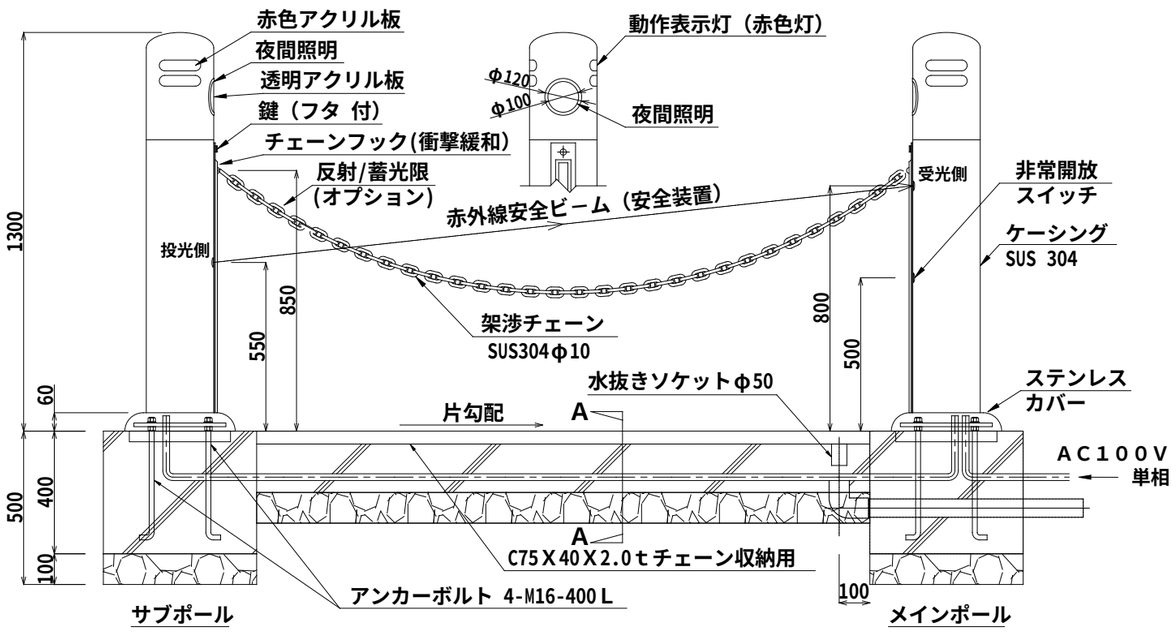

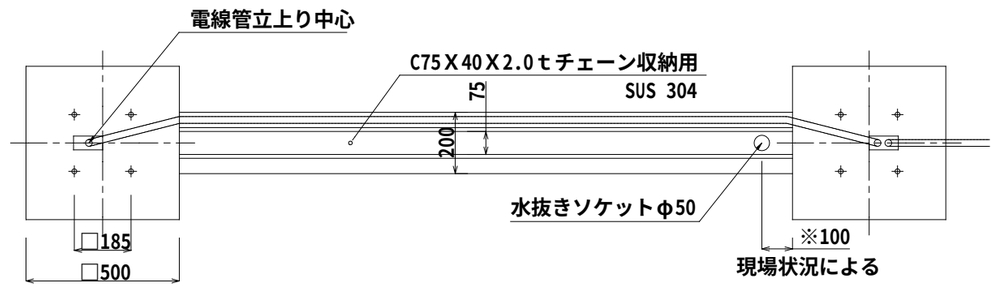

クサリ収納溝詳細図

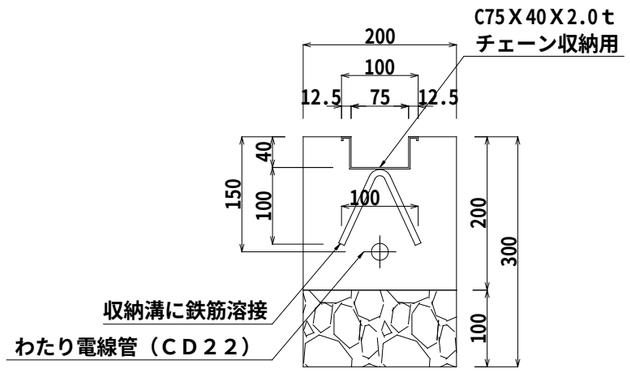

Ａ-Ａ　断面詳細図

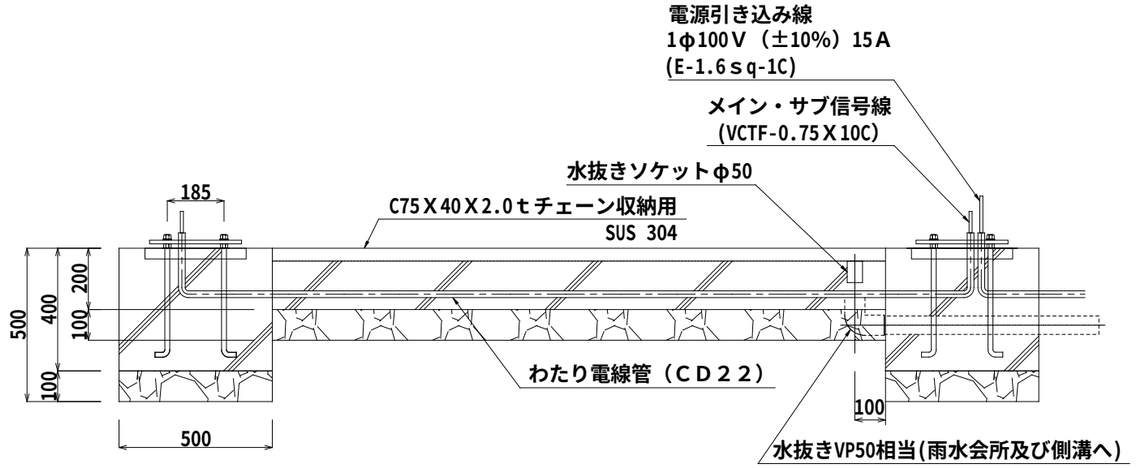

※塩害対策済み

訂　正		アクトテクニカ株式会社		日付	名称	№
					GT-220型テクノゲート	１－１

■テクノゲート

ＧＴ－220(L)　1/20

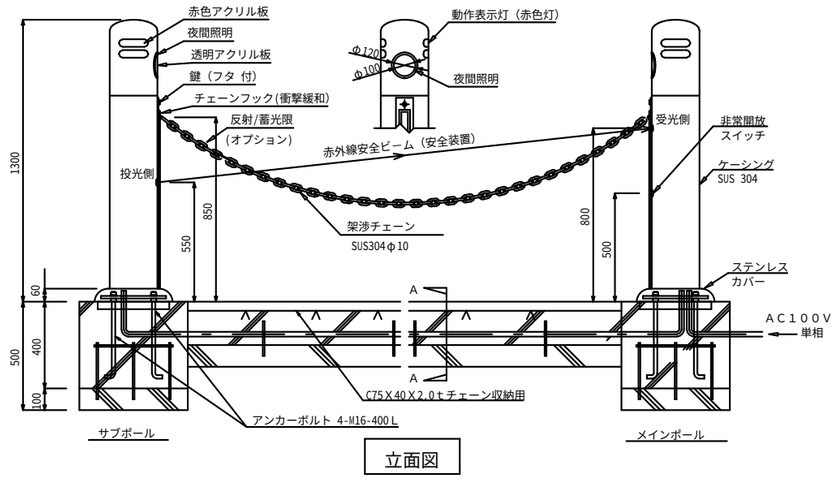

立面図

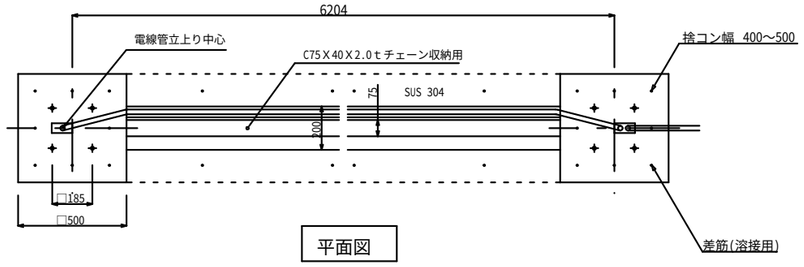

平面図

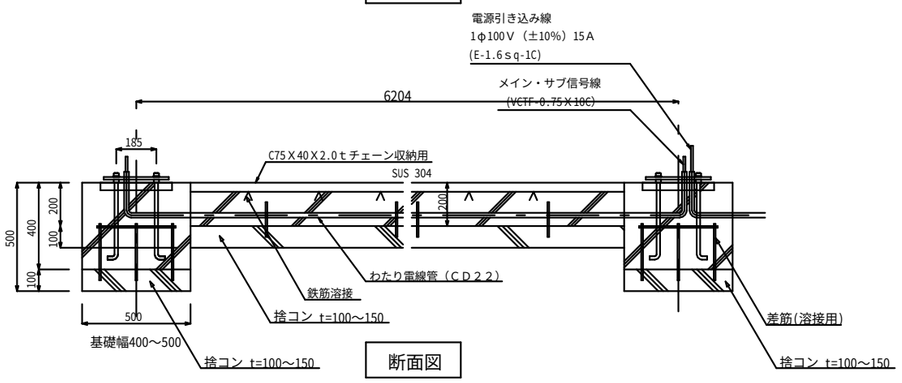

断面図

一点式リモコン図 1/3

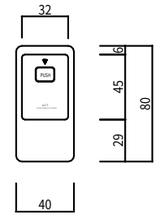

クサリ収納溝詳細図

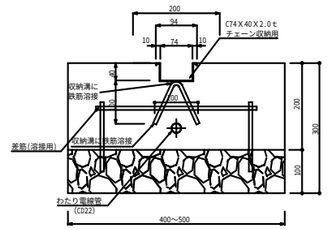

Ａ-Ａ　断面詳細図　1/10

本体ポール寸法図

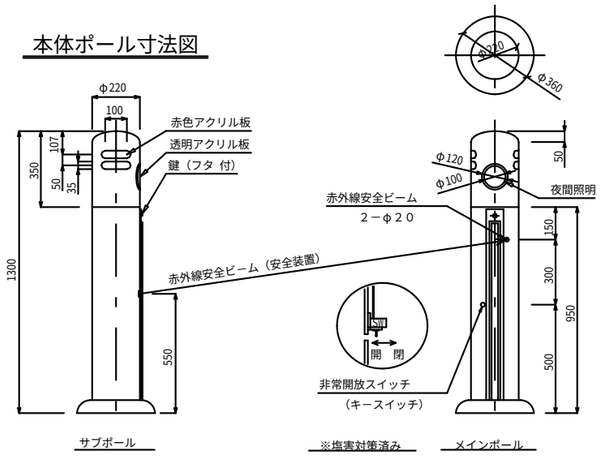

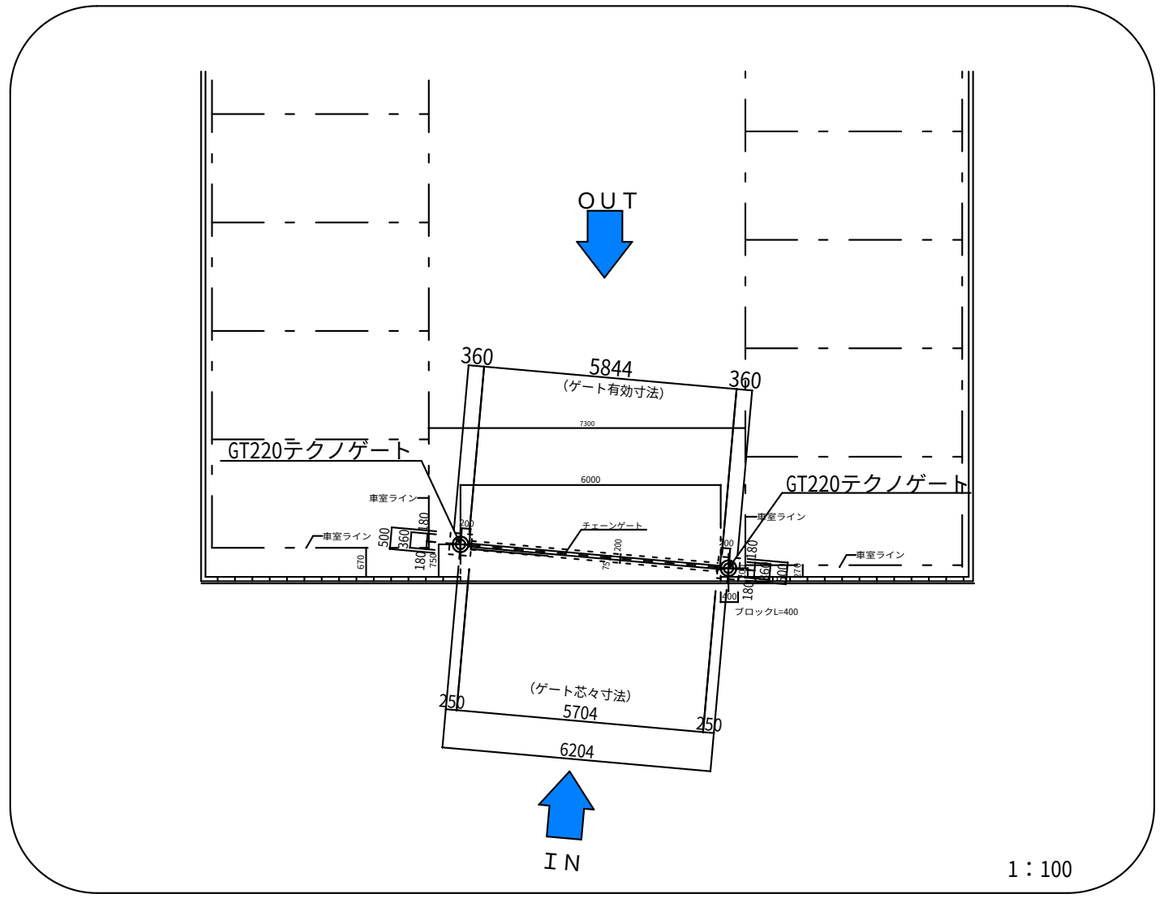

■仕様

■仕様

１．型　　式……ＧＴ－２２０（チェーン上下駆動方）……(　1基)
２．駆動方式……電動機・減速機・チェーン駆動による上下式
３．操作方式……無線操作による全自動運転
４．作動時間……全閉から全開下降の時間……約４秒
　　全開から鎖が上がり始めるまでの待機時間……０～３０秒
　　（タイマーにより調整）
　　鎖が上がり始めてから全閉までの時間……約４秒
５．間　　口　　5.844m（ＭＡＸ１２m）
６．機械構成並びに制御
（１）駆動関係
ａ．モーター単相１００Ｖ・(50/60)Ｈｚ・４Ｐ・９０Ｗ・０．４Ａ
　　コンデンサ起動型直流電磁ブレーキ付……１式
（２）制御関係
ａ．受信機・アンテナ……１式
ｂ．制御盤……１式
ｃ．全開全閉用リミットスイッチ……１式
（３）操作関係
ａ．送信機（押ボタン式）……個
（４）鎖関係
ａ．φ１０ステンレス製……１式
（５）安全装置関係
ａ．フックにて、衝撃緩和させる……１式
ｂ．スポットライト（夜間照明用・デーライト）……１式
ｃ．非常装置（押釦により強制下降）　図面に明記……１式

７．送信機・受信機仕様
ａ．使用周波数　433ＭＨｚ（微弱電波適合）
ｂ．周囲温度　－10℃～＋６０℃
●送信機　使用電池　　単4(アルカリ電池、市販品)
　　発信距離　　20M以内　（内臓アンテナ使用時は40M以内）
　　作動方法　　ボタン作動時連続発信
●受信機　電　　源　　AC100V/50～60Hz対応（AC200V仕様有り）
　　出力方式　　リレー接点出力（出力5A））

８．ケーシング本体‥‥ＳＵＳ３０４　２．０ｔ
９．仕上処理……□＃６００番仕上　□ＨＬ仕上げ　□焼付け塗装仕上げ
10．ケーシング内下地、ベース支柱：スチール(粉体焼付塗装)
１１．基礎材料
ａ．チェーン収納用溝７５×４０×２．０ｔステンレス製……１式
ｂ．基礎アンカ-ボルト M16 400L……２組
　　（Ｐ＝１８５，Ｌ400×３．０ｔ組込み）

工事区分

	メーカー	建　築	電　気
ゲート本体・基礎アンカー台・チェーン収納溝枠・製作	○		
基礎・架設チェーン収納溝基礎土木工事		○	
排水管工事（ピット内）		○	
アース線工事			○
わたり配線・据付・調整・試運転	○		
電気一次配線・わたり配管工事			○

アクトテクニカ株式会社

日付	検図	工事名称	製図番号
2016.07.15		Yガレージ様　施工図	
設計者　S		図面名 ＧＴ－２２０（丸型）	縮尺 A2・1/20・1/100

■テクノゲート

ＧＴ－220(L)　1/20

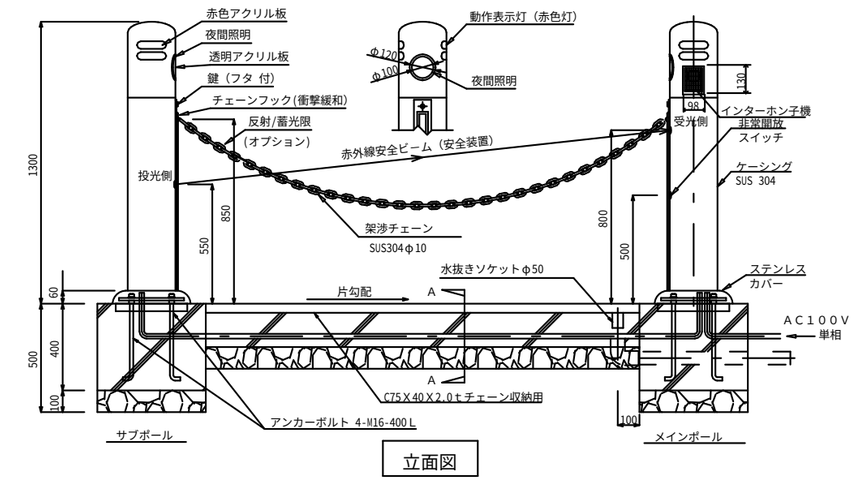

立面図

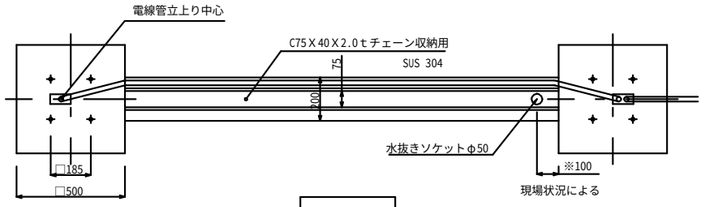

平面図

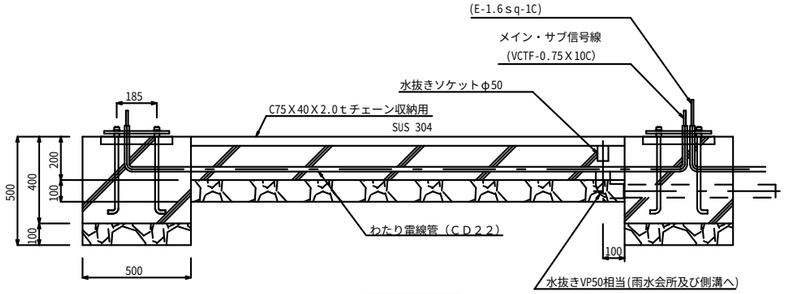

断面図

クサリ収納溝詳細図

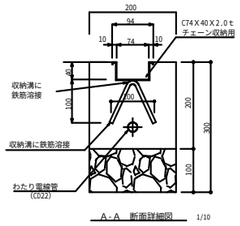

一点式リモコン図 1/3

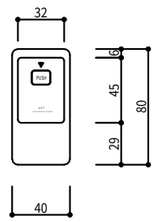

本体ポール寸法図

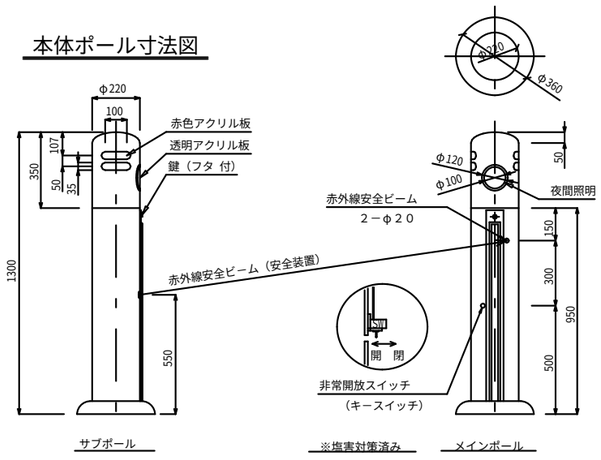

工事区分			
	メーカー	建　築	電　気
ゲート本体・基礎アンカー台・チェーン収納溝枠・製作	○		
基礎・架設チェーン収納溝基礎土木工事		○	
排水管工事（ピット内）		○	
アース線工事			○
わたり配線・据付・調整・試運転	○		
電気一次配線・わたり配管工事			○

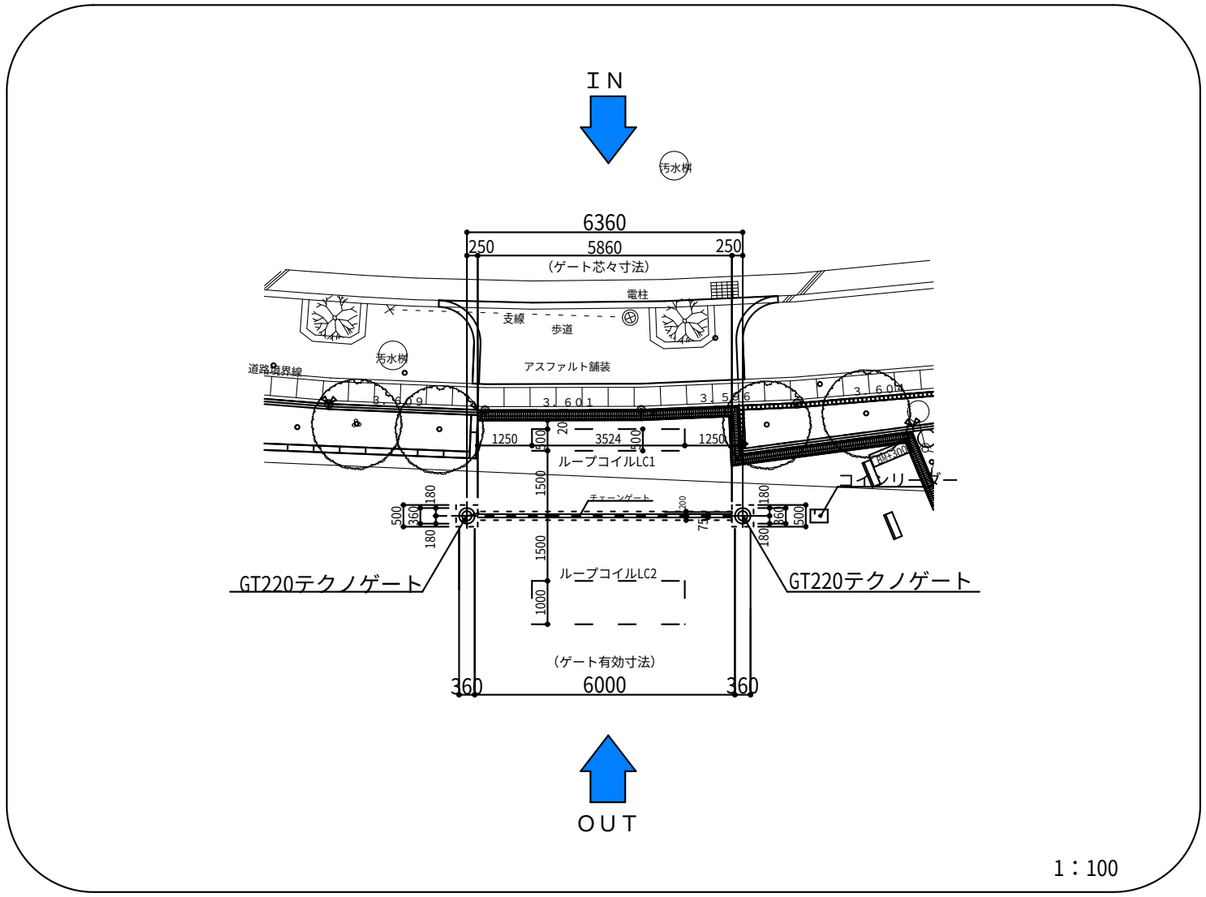

1：100

■仕様

■仕様

１．型　　式……ＧＴ－２２０（チェーン上下駆動方）……(　1基)
２．駆動方式……電動機・減速機・チェーン駆動による上下式
３．操作方式……無線操作による全自動運転
４．作動時間……全閉から全開下降の時間……約４秒
全開から鎖が上がり始めるまでの待機時間……０～３０秒
（タイマーにより調整）
鎖が上がり始めてから全閉までの時間……約４秒
５．間　　口　　6.000m（ＭＡＸ１２m）
６．機械構成並びに制御
（１）駆動関係
ａ．モーター単相１００Ｖ・(50/60)Ｈｚ・４Ｐ・９０Ｗ・０．４Ａ
コンデンサ起動型直流電磁ブレーキ付……１式
（２）制御関係
ａ．受信機・アンテナ……１式
ｂ．制御盤……１式
ｃ．全開全閉用リミットスイッチ……１式
（３）操作関係
ａ．送信機（押ボタン式）……＊個
（４）鎖関係
ａ．φ１０ステンレス製……１式
（５）安全装置関係
ａ．フックにて、衝撃緩和させる……１式
ｂ．スポットライト（夜間照明用・デーライト）……１式
ｃ．非常装置（押釦により強制下降）　図面に明記……１式

７．送信機・受信機仕様
ａ．使用周波数　433ＭＨｚ（微弱電波適合）
ｂ．周囲温度　－10℃～＋６０℃
●送信機　使用電池　　単4(アルカリ電池、市販品)
発信距離　　20M以内　（内臓アンテナ使用時は40M以内）
作動方法　　ボタン作動時連続発信
●受信機　電　　源　　AC100V/50～60Hz対応（AC200V仕様有り）
出力方式　　リレー接点出力（出力5A））

８．ケーシング本体‥‥ＳＵＳ３０４　２．０ｔ
９．仕上処理……□＃６００番仕上　□ＨＬ仕上げ　□焼付け塗装仕上げ
10．ケーシング内下地、ベース支柱：スチール(粉体焼付塗装)
１１．基礎材料
ａ．チェーン収納用溝７５×４０×２．０ｔステンレス製……１式
ｂ．基礎アンカ-ボルト M16 400L……２組
（Ｐ＝１８５，Ｌ400×３．０ｔ組込み）

アクトテクニカ株式会社

日付	検図	工事名称	製図番号
2017.06.29		Ｔ様邸　ゲート設置工事	
設計者　S		図面名 ＧＴ－２２０（丸型）	縮尺 A2・1/20・1/100

GT-300参考図面

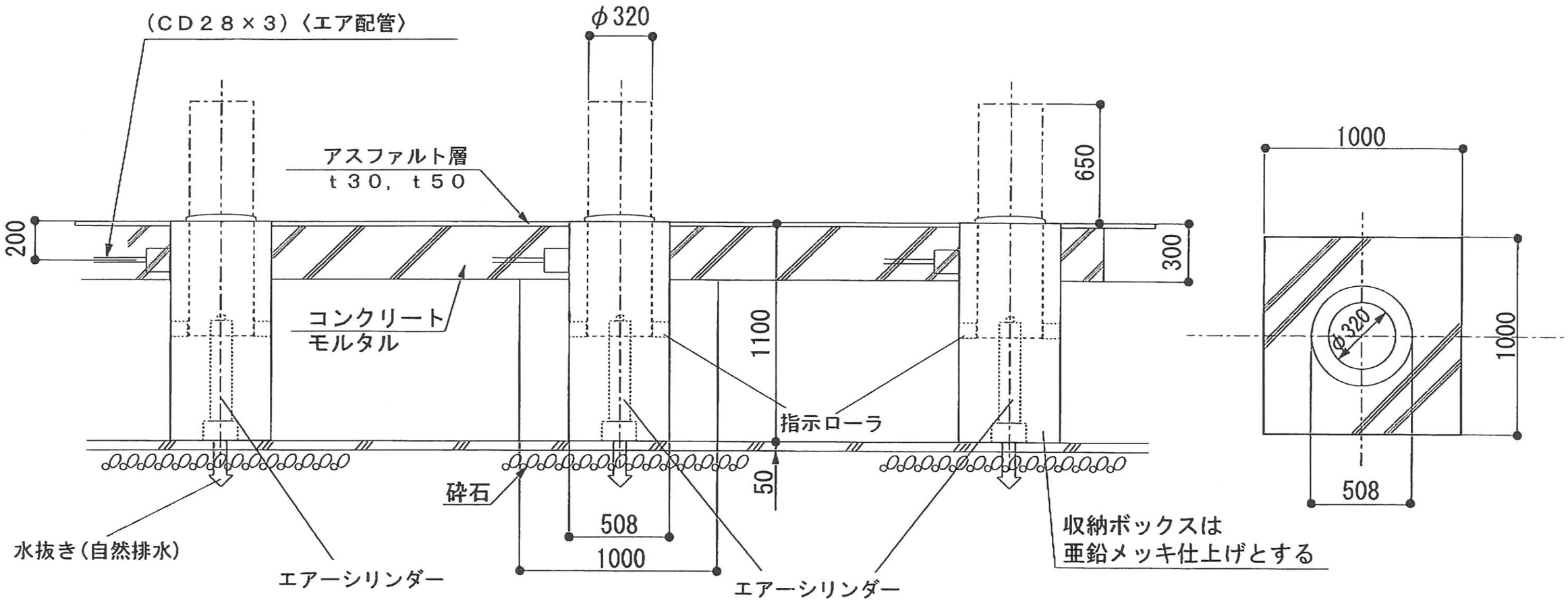

項　目	仕　様
形　状	地中埋込型
材　質	SUS製304
表面処理	ヘアーライン仕上
駆動方式	エアー方式
速　度	上昇時:約2秒, 下降時:約2秒
重　量	約35kg/本

アクトテクニカ株式会社	日付	検図	工事名称	設計番号	
	設計者		図面名 自動上下式ゲート	縮尺 1/20	

GT-400参考図面

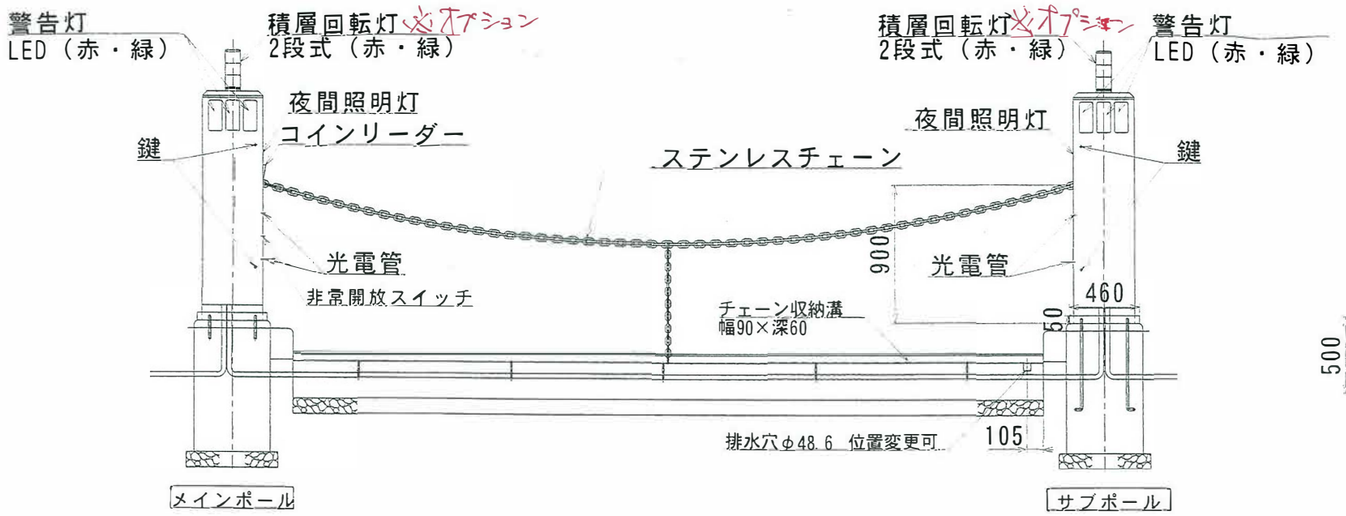

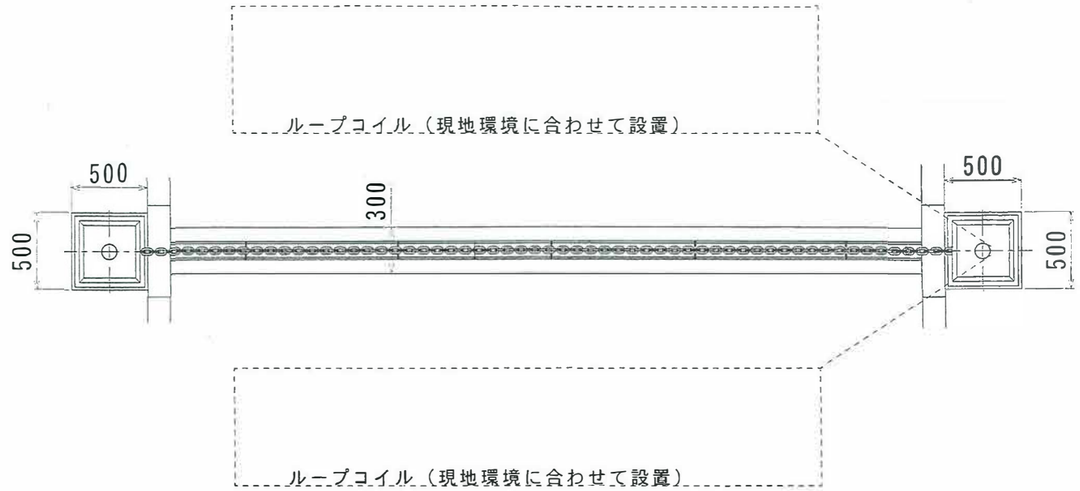

チェーンゲート全体図

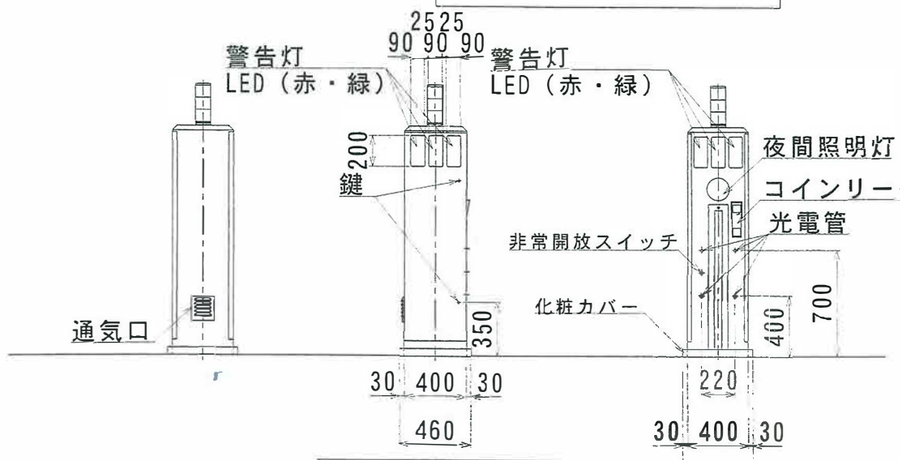

メインポール

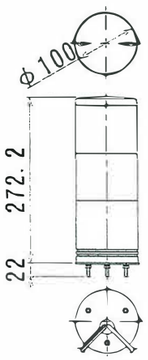

積層回転灯

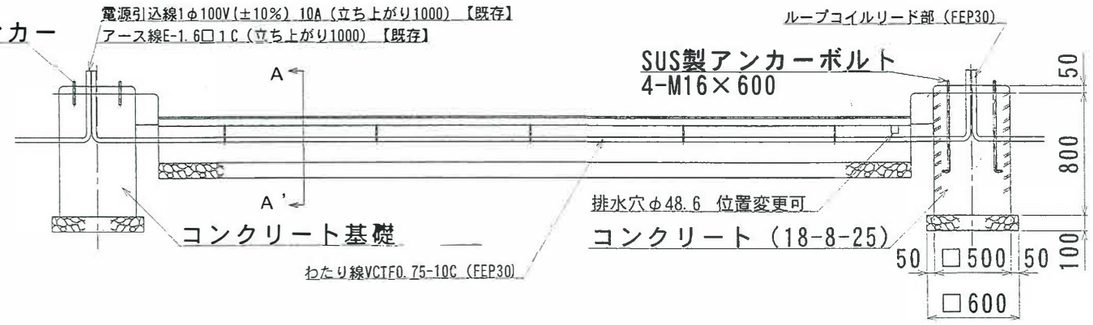

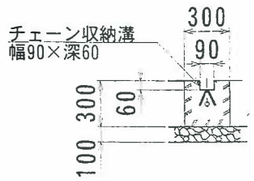

A－A' 断面図

■仕様

1．型　　式……ＧＴ－４００（チェーン上下駆動方式）……（　　基）
2．駆動方式……電動機・減速機・チェーン駆動による上下式
3．操作方式……無線操作による全自動運転
4．機械構成並びに制御

（1）駆動関係
　a．モーター3相200Ｖ・100Ｗ……２式
　b．インバーター制御……１式
（2）制御関係
　a．受信機・アンテナ……１式
　b．制御盤……１式
　c．全開全閉用リミットスイッチ……１式
（3）操作関係
　a．送信機（押ボタン式）……　　個
（4）鎖関係
　a．~~φ13~~ ステンレス製……１式
（5）安全装置関係
　a．フックにて、衝撃緩和させる……２式
　b．夜間照明灯……２式
　c．非常装置（スイッチにより強制下降）　図面に明記……１式
6．ケーシング本体……鉄　焼付塗装仕上げ

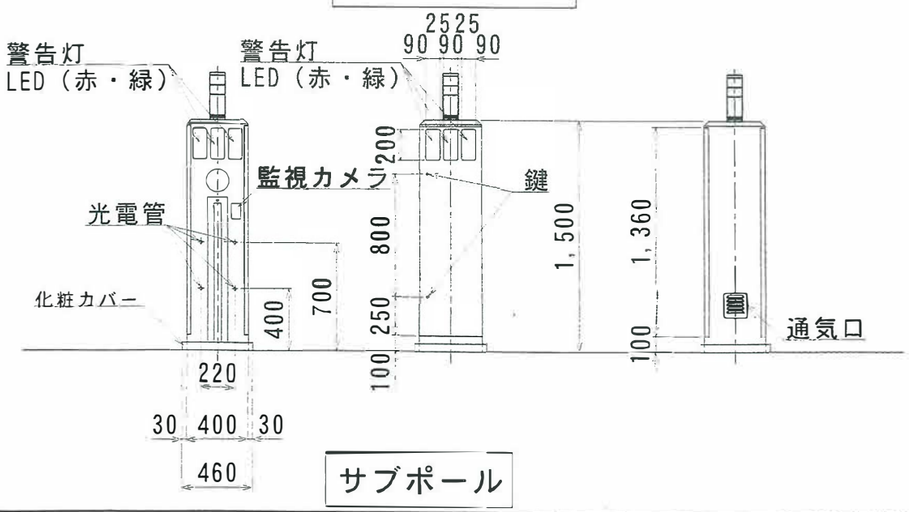

サブポール

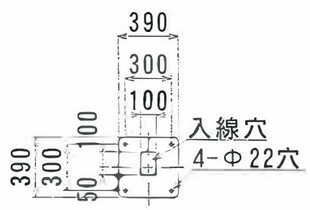

ベースプレート

アクトテクニカ株式会社		2020.01.18	ＧＴ-400	1/40

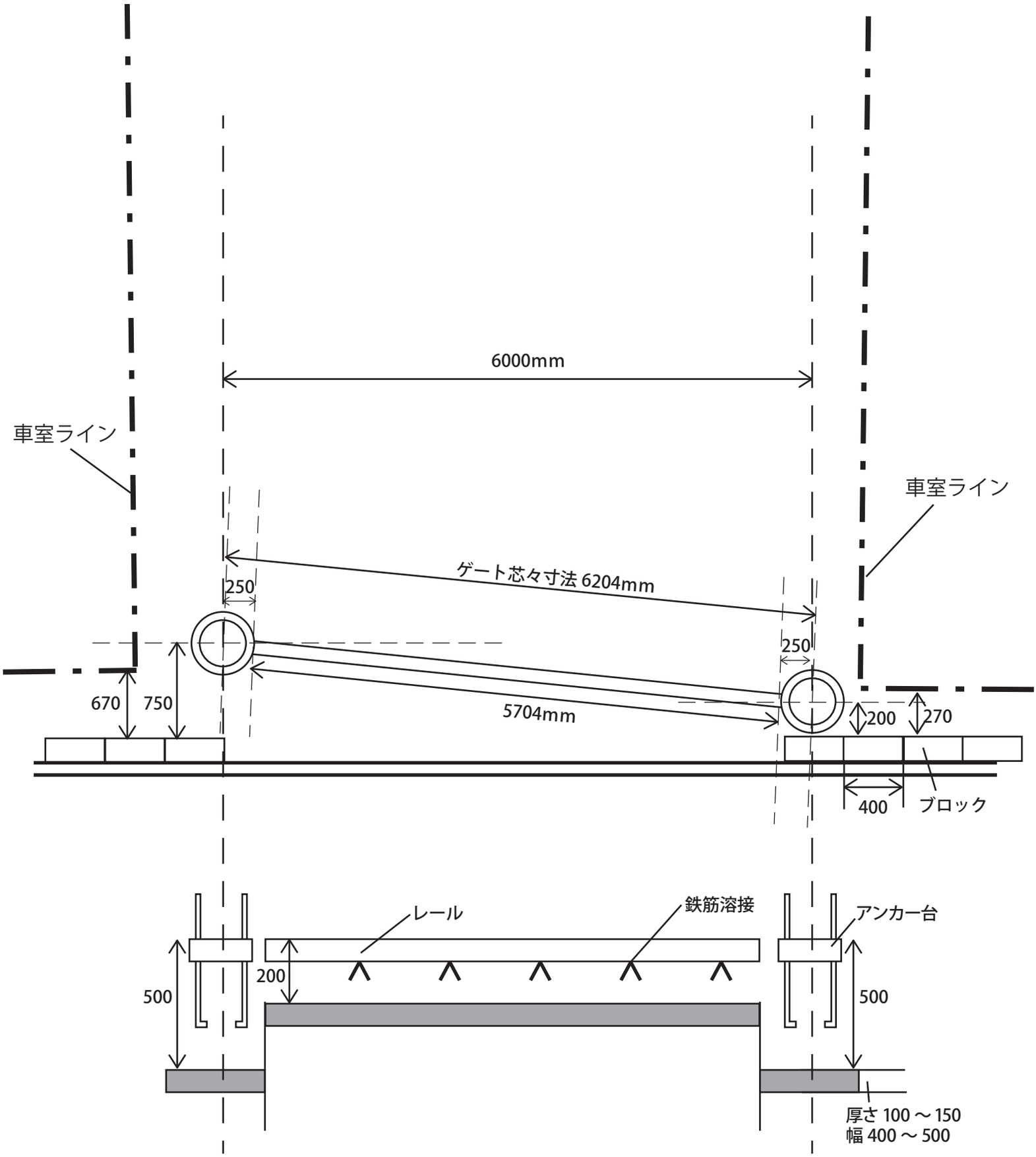

捨てコン打設
依頼（断面）
※勾配アリ！

チェーンゲート　施工例図面
（土間・ｺﾝｸﾘｰﾄ仕様の場合）

お問い合わせはトーカイセキュリティまでお気軽にお寄せください。

全国対応いたします。

革新性と独自性貫く

security innovation
TOKAISECURITY

創業1981年
建設業許可取得・全省庁統一資格取得
防犯システムの設計・施工販売

トーカイセキュリティ株式会社

■神戸本社　〒653-0037　神戸市長田区大橋町3－1－13
TEL 078-643-1901　FAX 078-643-1902
■　堺　〒590-0078　堺市堺区南瓦町1-19　グランビルド堺東507
TEL 072-232-6440　FAX 078-643-1902
■名古屋　〒464-0851　名古屋市千種区今池南29-24　川島第一ビル３A
TEL 052-733-0355　FAX 078-643-1902
■東　京　〒104-0061　東京都中央区銀座1-15-13　VORT銀座residence 207号
TEL 03-6271-0760　FAX 078-643-1902
URL： https://www.tokaisecurity.net　Mail： info@tokaisecurity.net