仕様書

4M 警報機能付固定レンズ IP バレットカメラ

IPC2124SB-ADF28KMC-I0

特長

- スマート VCA（侵入検知、クロスライン検知、顔検知）
- エリア侵入を検知すると、ライトのフラッシングと警報音で威嚇
- マイクとスピーカー内蔵により、双方向通話が可能
- コンパクトながら400万画素の高画質を実現
- 赤外投光距離 30m（最大）
- WDR 120dB
- Ultra265
- 9:16 コリドーモード
- PoE 対応
- IP67

仕様

IPC2124SB-ADF28KMC-I0	
カメラ	
撮像素子	1/2.7 型 CMOS センサー、プログレッシブ走査方式
有効画素数	約 400 万画素
レンズ	f=2.8mm / F1.6 固定焦点レンズ
画角	水平：101.1° 垂直：55.3°
シャッター	自動/手動、シャッター速度：1 ~ 1/100000s
最低被写体照度	カラー：0.002lux (F1.6, AGC ON) 白黒 ：0 lux（赤外照明 ON）
デイ/ナイト	自動切替（ICR 式）
S/N 比	56dB 以上
赤外投光距離	30m（最大）
WDR	120dB

ビデオ	
画像圧縮	Ultra 265, H.265, H.264, MJPEG
フレームレート（最大）	メインストリーム：30fps (4MP / 2688×1520) サブストリーム　：30fps (720p/1280×720) サードストリーム：30fps (D1 / 720×576)
映像伝送帯域	128kbps~16Mbps
9:16 コリドーモード	対応
OSD	最大８ヶ所
プライバシーマスク	最大４ヶ所
ROI	最大８ヶ所
映像ストリーム数	最大３ストリーム
イメージ	
ホワイトバランス	Auto/Outdoor/Fine Tune/Sodium Lamp/Locked/Auto2
デジタルノイズリダクション	2D/3D DNR
スマート IR	対応
Flip	ノーマル/垂直/水平/180°/右 90°/左 90°
HLC	対応
BLC	対応
デフォグ	デジタルデフォグ
スマート	
スマート VCA	侵入検知、クロスライン検知、エリア侵入、エリア退出、顔検知
検知	動体検知、音声検知
音声	
音声符号化方式	G.711
音声伝送帯域	64kbps
双方向音声通信	対応
サンプリングレート	8kHz
ストレージ	
内蔵ストレージ	Micro SD（最大 256GB）
ネットワークストレージ	ANR
ネットワーク	
プロトコル	IPv4, IGMP, ICMP, ARP, TCP, UDP, DHCP, PPPoE, RTP, RTSP, RTCP, DNS, DDNS, NTP, FTP, UPnP, HTTP, HTTPS, SMTP, 802.1x, SNMP, QoS, RTMP, SSH
互換性	ONVIF(Profile S/G/T), API, SDK
クライアント	EZ Station、EZ View、EZ Live
Webブラウザ	プラグインあり：IE9+、Chrome 41 以下、Firefox 52 以下 プラグインなし：Chrome 57.0+、Firefox 58.0+、Edge 16+
インターフェース	
音声	外部入力なし（内蔵マイクあり）
	外部出力なし（内蔵スピーカーあり）
アラーム	外部入出力なし
ネットワーク	RJ45×1（10M/100M Base-TX イーサネット）
アラームライト	対応
一般	
電源	DC12V±25%, PoE（IEEE802.3af）
消費電力	11.5W（最大）
外形寸法	L191 x W75 x H74mm
質量	約 0.5kg
使用温度範囲	-30℃~+60℃
保護等級	IP67

寸法図

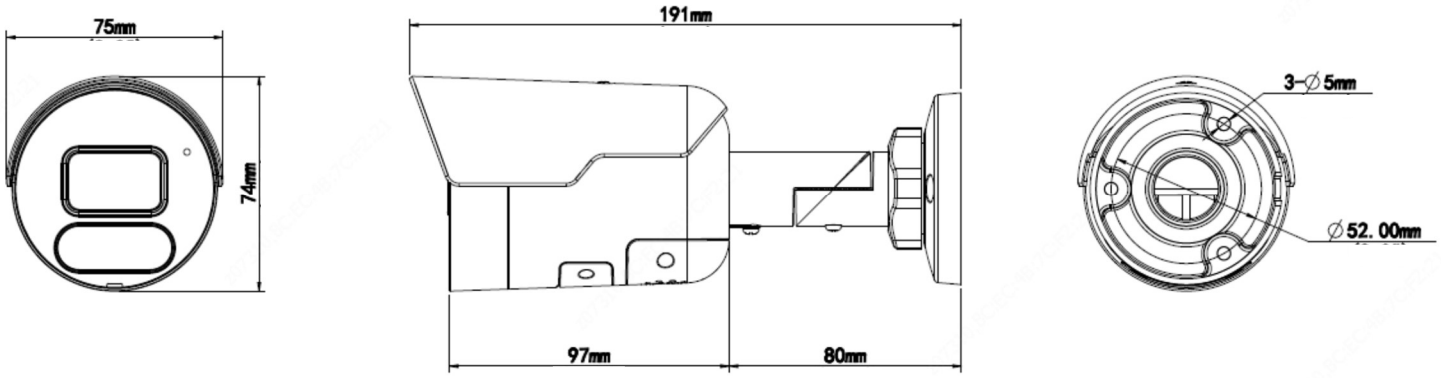

【販売会社】

革新性と独自性を貫く
security innovation
TOKAISECURITY

ホームページ

創業1981年　ISO9001 認証取得
建設業許可取得・全省庁統一資格取得
防犯システムの設計・施工・販売
トーカイセキュリティ株式会社

■ 神戸本社　〒653-0037 神戸市長田区大橋町3丁目1番13号
TEL 078-643-1901　FAX 078-643-1902
■ 堺　〒590-0078 堺市堺区南瓦町1番19号　グランビルド堺東507
TEL 072-232-6440　FAX 072-232-6430
■ 名古屋　〒464-0851 名古屋市千種区今池南29番24号　川島第1ビル 3A
TEL 052-251-8748　FAX 052-733-0375
■ 東京　〒104-0061 東京都中央区銀座1丁目15番13号　VORT 銀座 residence 207
TEL 03-6271-0760　FAX 03-6271-0783
URL：https://www.tokaisecurity.net　Mail：info@tokaisecurity.net